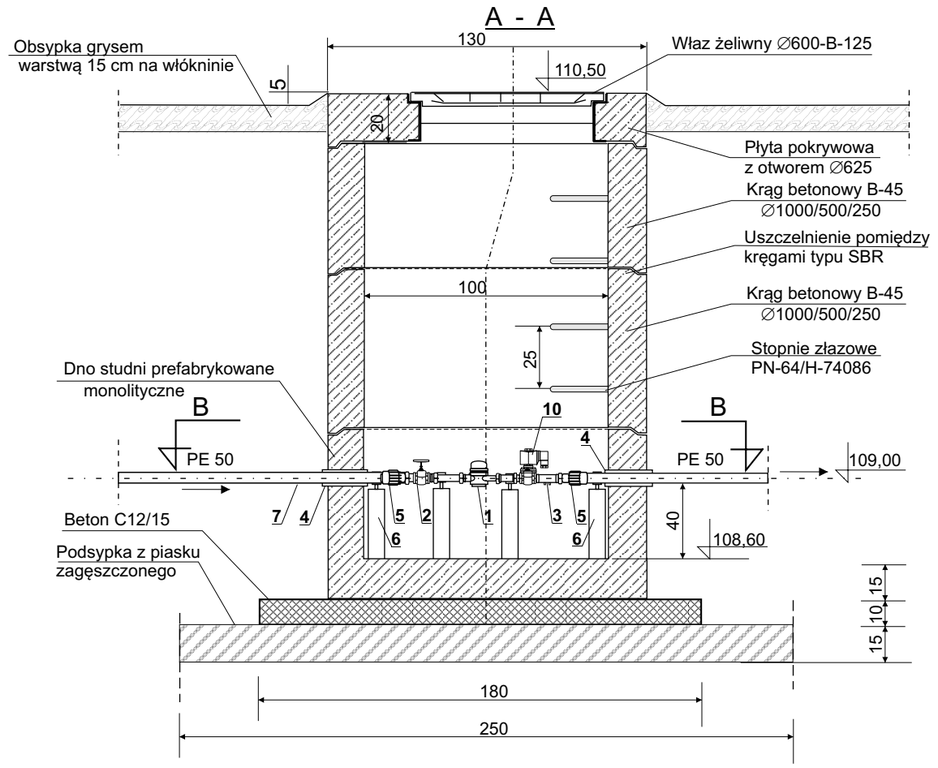

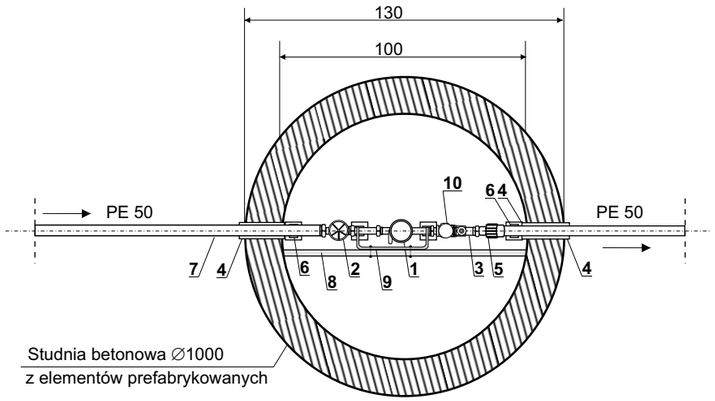

1 Wodomierz Dn1”
2 Zawór grzybkowy Dn1 1/4”
3 Zawór antyskażeniowy typu EA Dn1 1/4”
4 Przejście szczelne - ∅ 80 mm
z manszetą typu N- INTEGRA
5 Łącznik redukcyjny PE /stal-50x1 1/4”
6 Wspornik betonowy z obejmą
7 Rura HDPE DZ 50
8 Wspornik stalowy ∅1”
9 Konsola wodomierzowa 1”
10 Elektrozawór 1 1/4”

ZESTAW WODOMIERZOWY

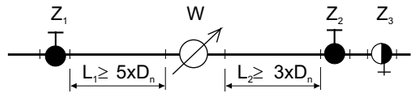

Z_1 - zawór grzybkowy
W - wodomierz
Z_2 - zawór grzybkowy
Z_3 - zawór antyskażeniowy typ EA
z możliwością spustu
D_n - średnica rurociągu
L_1 - minimalna długość odcinka prostego
przed wodomierzem
L_2 - minimalna długość odcinka prostego
za wodomierzem

PROJEKTOWANIE, NADZOROWANIE KIEROWANIE ROBOTAMI, INWENTARYZACJE
Wojciech Nowosielski
ul. B. Jeziorkowskiej 32/2, 64 -100 Leszno, tel. 65 529 0932

Nazwa Obiektu:	**Projekt techniczny przyłącza wodociągowego dla awaryjnego zasilania zbiornika wód opadowych do nawodnienia terenów zielonych przy sali wiejskiej w Świeciechowie**			
Adres:	**Obręb Święciechowa, ul. Dojazdowa - dz. nr 1428, 1346/2**			
Przedmiot rysunku:	**Schemat studni wodomierzowej DN 1000**			
Data: 04.2024	Imię i nazwisko	Nr upr.	Podpis	Skala 1:25
Projektant:	W. Nowosielski	1047/87/Lo		
Projektant:				Nr rys. 4